ԿՏՐՎԱԾՔ«2-2»

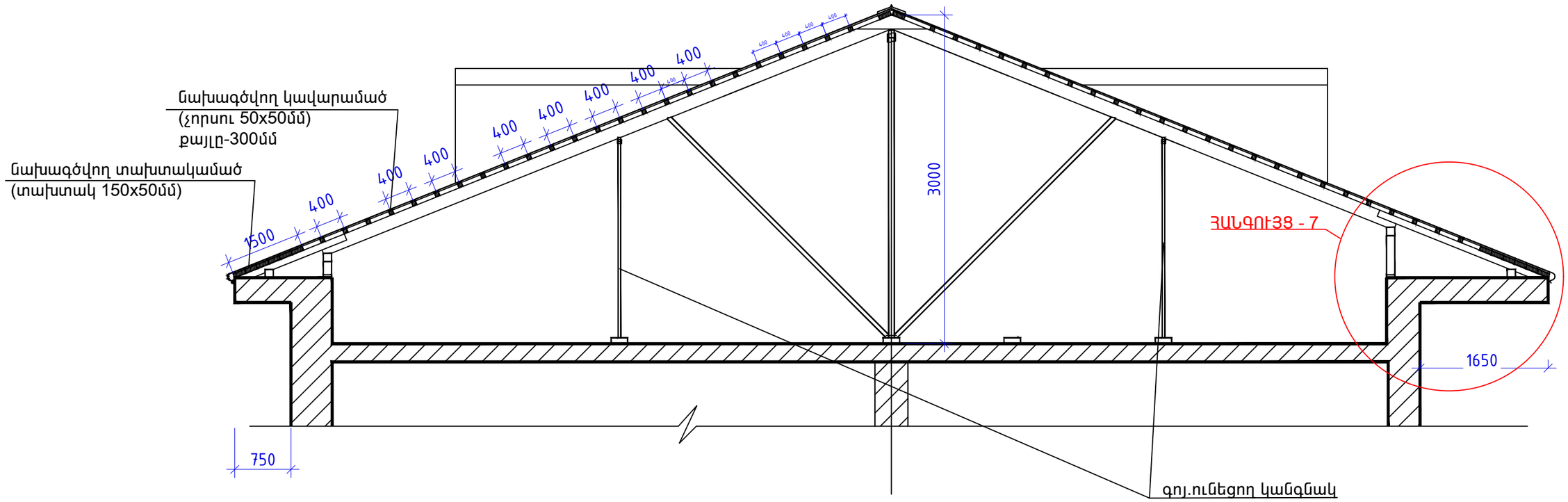

ՏԱՆԻՔԻ ՆԱԽԱՏԵՍՎՈՂ ՓԱՅՏԵ ԷԼԵՄԵՆՏՆԵՐԻ ՄԱՍՆԱԳԻՐ

Հ / Հ	ԷԼԵՄԵՆՏԻ ԱՆՎԱՆՈՒՄԸ	ՀԱՏՈՒՅԹ ՄՄ	ԵՐԿԱՐ. Մ	ԾԱՎԱԼ ԽՈՐ/ Մ
1	2	3	4	5
1	ԱՆԿՅՈՒՆԱՅԻՆ ԾՊԵՂՆԱՈՏՔ	150 X 80	23.60	0.28
2	ԾՊԵՂՆԱՈՏՔ	140 X 70	285.7	2.80
3	ԹԵՔԱՆ	120 X 70	79.0	0.66
4	ԿԱՎԱՐԱՄԱԾ	50 X 50	2116.0	5.29
5	ՏԱԽՏԱԿ	150 X 50	1064.0	7.98
6	ՁԳԱՆ	120 X 70	25.8	0.22
7	ԾԱՅՐԱԿՑՈՐԴ	80 X50	125.0	0.50
8	ՇՊՐԵՆԳԵԼԱՅԻՆ ՖԵՐՄԱ	120 X 70	46.0	0.39

ԾԱՆՈԹՈՒԹՅՈՒՆ

-ՆՇՎԱԾ ԱՆԿՅՈՒՆԱՅԻՆ ԾՊԵՂՆԱՈՏՔԵՐԻ,ԾՊԵՂՆԵՐԻ, ԾԱՅՐԱԿՑՈՐԴՆԵՐԻ,ՏԱԽՏԱԿԱՄԱԾԻ,ԿԱՎԱՐԱՄԱԾԻ ԾԱՎԱԼՆԵՐԸ ՓՈԽԱՐԻՆՎՈՒՄ ԵՆ ՇԱՐՔԻՑ ԴՈՒՐՍ ԵԿԱԾ ՀԱՄԱՊԱՏԱՍԽԱՆ ԷԼԵՄԵՆՏՆԵՐՈՎ:
-ՄՈՆՏԱԺՈՒՄԻՑ ՀԵՏՈ ՏԱՆԻՔԻ ԲՈԼՈՐ ՓԱՅՏՅԱ ԷԼԵՄԵՆՏՆԵՐԸ ՄՇԱԿԵԼ ՀԱԿԱՀՐԴԵՀԱՅԻՆ ԼՈՒԾՈՒՅԹՈՎ:
-ՆՇՎԱԾ ՀԱՆԳՈՒՅՑՆԵՐԸ ՏԵՍ ԹԵՐԹ ճ-6

ՓՈՓ.	ՄԱՍ. ՔԱՆ.	ԹԵՐԹ	ՓԱՍՏԱԹ.Ն	ՍՏՈՐԱԳՐ.	ԱՄՍԱԹՎ
ՆԱԽԱԳԱՀ		Գ.ԲԱՂԴԱՍԱՐՅԱՆ			
ՆԳՃ		Վ.ՄՆԱՑԱԿԱՆՅԱՆ			
ՆԱԽԱԳԾ.		Վ.ՄՆԱՑԱԿԱՆՅԱՆ			

Պատվիրատու՝ ՀՀ ԱՐԱՐԱՏԻ ՄԱՐԶՊԵՏԱՐԱՆ

ՊԱՏՎԵՐ՝ ՀՀԱՄ-ԲԸԱՀ-ԱՇՁԲ-15/08-6

ՀԱՏՈՐ՝ 1

ՀՀ ԱՐԱՐԱՏԻ ՄԱՐԶԻ Ք. ԱՐՏԱՇԱՏ ԱՐԱՐԱՏՅԱՆ ՓՈՂՈՑԻ 1ՇԵՆՔԻ ՏԱՆԻՔԻ ՎԵՐԱՆՈՐՈԳՄԱՆ ԱՇԽԱՏԱՆՔԱՅԻՆ ՆԱԽԱԳԻԾ

ճԱՐՏԱՐԱՊԵՏԱԿԱՆ ՄԱՍ

ՓՈՒԼ	ԹԵՐԹ	ԹԵՐԹԵՐ
Ա Ն	ճ - 7	11

ԿՏՐՎԱԾՔ 2-2

«ՆՈՐԱՇԵՆ» ՆՏԿ